MF55112-00080 SH 3-LOCH WT ARM. ALPHA-STYLE_600

Produktabbildung

Maßzeichnung

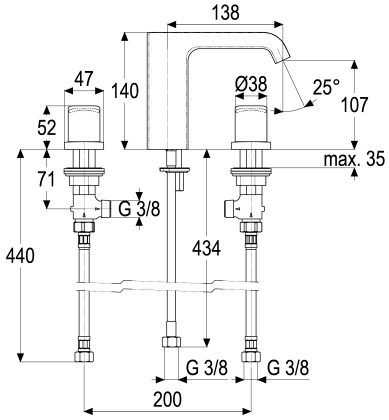

Produktbeschreibung

3-Loch Waschtischarmatur
Flexschläuche 3/8" DIN DVGW
Strahlregler Durchflussklasse A
mit Druckknopf-Ablaufgarnitur
mit Befestigungssatz
mit Schaftverschraubung

Ausschreibungstext

MF55112-00080
Heinrich Schulte Manufaktur
3-Loch Waschtischarmatur
alpha-style_600
grey_line
Ausladung 140 mm
Höhe bis Strahlregler 105 mm
Maximale Höhe 140 mm
Keramik-Oberteil 1/2" 90 Grad
Werkstoffe nach TrinkwV und UBA
Flexschläuche 3/8" DIN DVGW
Strahlregler Durchflussklasse A
für Standmontage
mit Druckknopf-Ablaufgarnitur
mit Befestigungssatz
mit Schaftverschraubung

VPE: 1
GTIN: 4020929130097
SCIP: aaccc5e7-51dd-44e0-bf9f-ad0c89e71b40

Explosionszeichnung

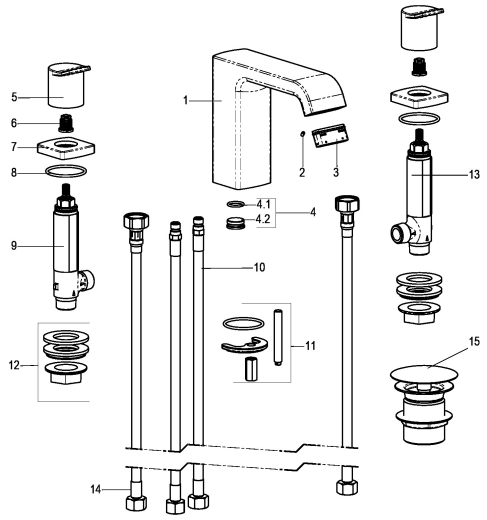

Ersatzteilliste

Pos.	Beschreibung	Artikel-Nr.
03	SH RECHTECKSTRAHLREGLER	Z013970-00000
06	SH RASTBUCHSE FÜR GRIFFE	Z000413-00000
10	SH FLEXSCHLAUCH M10 X 1 - 3/8"	Z009141-00000
11	SH BEFESTIGUNGSSATZ M8 x 57MM	Z000606-00000
12	SH SCHAFTVERSCHRAUBUNG 3/4"	Z000057-00000

Optionales Zubehör

Beschreibung	Artikel-Nr.
SH DESIGN ECKVENTIL CLASSIC_LINE	MF55563-00080