MF55122-00080 SH WT ALPHA-STYLE_600 SEITENGST.

Produktabbildung

Maßzeichnung

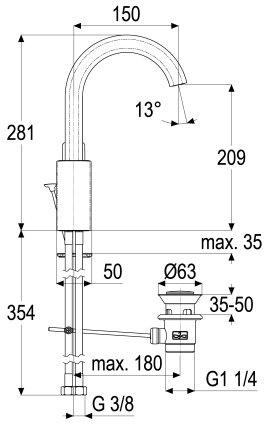

Produktbeschreibung

Waschtischarmatur
grey_line
Flexschläuche 3/8" DIN DVGW
Strahlregler 7 l/min
Caché, Antikalk
seitengesteuert
mit Ablaufgarnitur 1 1/4"
mit Befestigungssatz

Ausschreibungstext

MF55122-00080
Heinrich Schulte Manufaktur
Waschtischarmatur
alpha-style_600
grey_line
Ausladung 150 mm
Höhe bis Strahlregler 210 mm
Maximale Höhe 280 mm
Kartusche 35 mm offen
Auslauf schwenkbar
Werkstoffe nach TrinkwV und UBA
Hebel Metall
Flexschläuche 3/8" DIN DVGW
Strahlregler 7 l/min
Caché, Antikalk
für Standmontage
seitengesteuert
mit Ablaufgarnitur 1 1/4"
mit Befestigungssatz

VPE: 1
GTIN: 4020929111980
SCIP: 8a0fadf0-f3c0-49e2-b6cb-ea7d52a92585

Explosionszeichnung

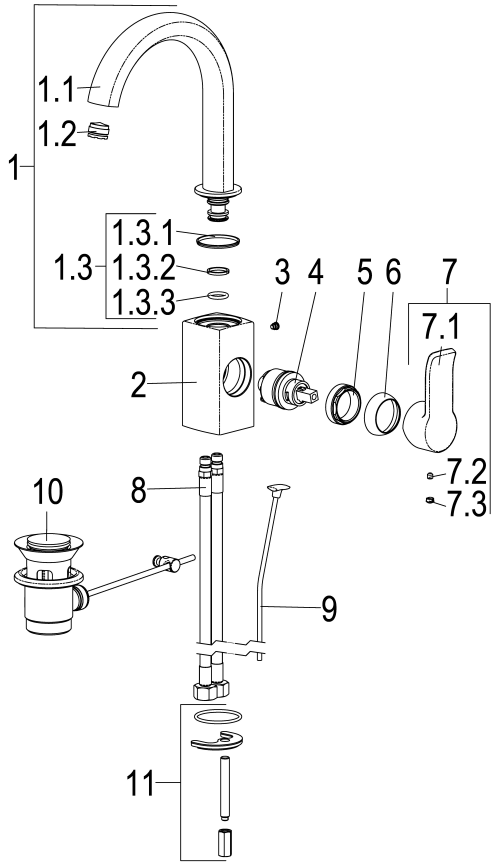

Ersatzteilliste

Pos.	Beschreibung	Artikel-Nr.
03	SH ANSCHLAGSCHRAUBE	Z000235-00000
04	SH KARTUSCHE FÜR NORMALDRUCK	Z009203-00001
05	SH VERSCHRAUBUNG ZU SERIE 62	Z009111-00000
07	SH BEDIENUNGSH. ALPHA-STYLE_600	MF55990-00081
08	SH FLEXSCHLAUCH M10 X 1 - 3/8"	Z009143-00000
11	SH BEFESTIGUNGSSATZ M8 x 57MM	Z000606-00000

Optionales Zubehör

Beschreibung	Artikel-Nr.
SH DESIGN ECKVENTIL CLASSIC_LINE	MF55563-00080