MF69000-00140 SH STANDHAHN ALPHA_400

Produktabbildung

Maßzeichnung

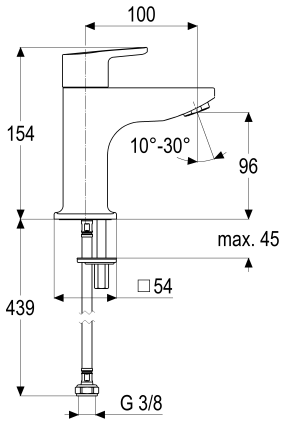

Produktbeschreibung

Standhahn
Griff Metall
Flexschläuche 3/8" DIN DVGW
Strahlregler Durchflussklasse A
schwenkbar
mit Befestigungssatz

Ausschreibungstext

MF69000-00140
Heinrich Schulte Manufaktur
Standhahn
alpha_400
Griff Metall
steel_line
Ausladung 100 mm
Höhe bis Strahlregler 95 mm
Maximale Höhe 155 mm
Keramik-Oberteil 1/2" 90 Grad
Werkstoffe nach TrinkwV und UBA
Flexschläuche 3/8" DIN DVGW
Strahlregler Durchflussklasse A
schwenkbar
für Standmontage
mit Befestigungssatz

VPE: 1
GTIN: 4020929114905
SCIP: 419d3028-5589-4f45-8c1a-fdd01411dde5

Explosionszeichnung

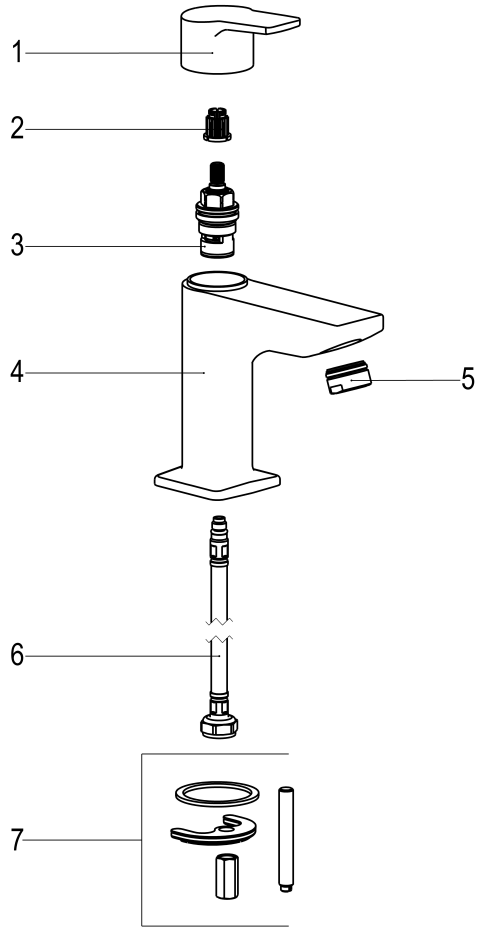

Ersatzteilliste

Pos.	Beschreibung	Artikel-Nr.
01	SH GRIFF STANDVENTIL ALPHA	MF69993-00140
02	SH RASTBUCHSE FÜR GRIFFE	Z000413-00000
03	SH KERAMIKOBERTEIL 1/2"	Z000051-00000
05	SH SSR SCHWENKSTRAHLREGLER KL. A	MF13959-00140
06	SH FLEXSCHLAUCH M8 X 1 - 3/8"	Z009075-00000
07	SH BEFESTIGUNGSSATZ M8 x 57MM	Z000606-00000

Optionales Zubehör

Beschreibung	Artikel-Nr.
SH DESIGN ECKVENTIL CLASSIC_LINE	MF55563-00140
SH SYPHON STYLE DE LUXE MASSIV	MF55556-00140