MF69003-00140 SH WT ARMATUR EHM ALPHA_400

Produktabbildung

Maßzeichnung

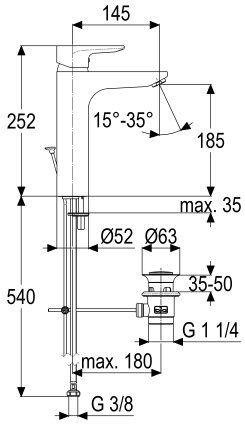

Produktbeschreibung

Waschtischarmatur hoch
steel_line
Flexschläuche 3/8" DIN DVGW
Strahlregler Durchflussklasse A
schwenkbar
mit Ablaufgarnitur 1 1/4"
mit Befestigungssatz

Ausschreibungstext

MF69003-00140
Heinrich Schulte Manufaktur
Waschtischarmatur hoch
alpha_400
steel_line
Ausladung 145 mm
Höhe bis Strahlregler 185 mm
Maximale Höhe 250 mm
Kartusche 44 mm
mit Heißwasser- und Durchflussbegrenzer
Werkstoffe nach TrinkwV und UBA
Hebel Metall
Flexschläuche 3/8" DIN DVGW
Strahlregler Durchflussklasse A
schwenkbar
für Standmontage
mit Ablaufgarnitur 1 1/4"
mit Befestigungssatz

VPE: 1
GTIN: 4020929114288
SCIP: 17c93166-38de-46ff-a110-e321638287ab

Explosionszeichnung

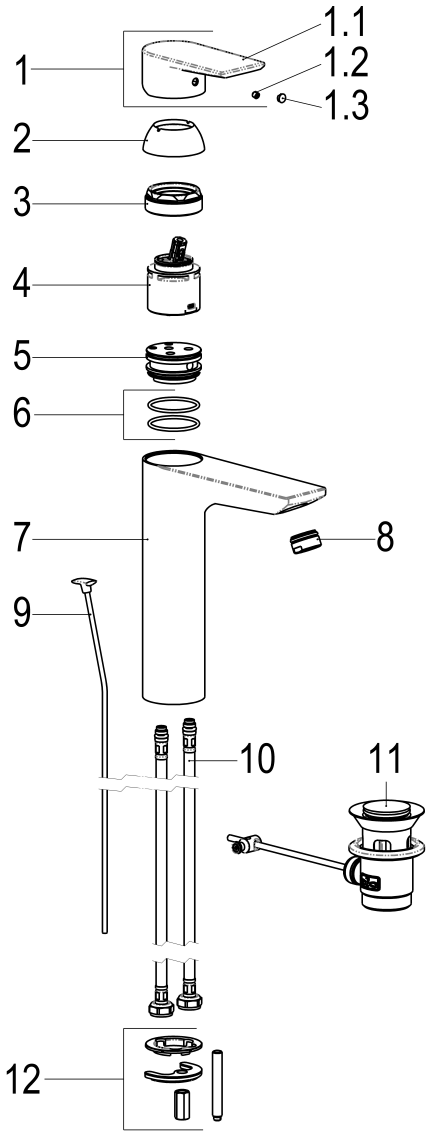

Ersatzteilliste

Pos.	Beschreibung	Artikel-Nr.
01	SH BEDIENUNGSHEBEL ALPHA_400	MF69991-00140
03	SH VERSCHRAUBUNG F. SCHRAUBKAPPE	Z009078-00000
04	SH KARTUSCHE FÜR NORMALDRUCK	Z000070-00000
08	SH SSR SCHWENKSTRAHLREGLER KL. A	MF13959-00140
10	SH FLEXSCHLAUCH M10 X 1 - 3/8"	Z009193-00000
12	SH BEFESTIGUNGSSATZ M8 x 57MM	Z000616-00000

Optionales Zubehör

Beschreibung	Artikel-Nr.
SH DESIGN ECKVENTIL CLASSIC_LINE	MF55563-00140
SH SYPHON STYLE DE LUXE MASSIV	MF55556-00140