MF69065-00080 SH WT ARMATUR EHM ALPHA_400 ND

Produktabbildung

Maßzeichnung

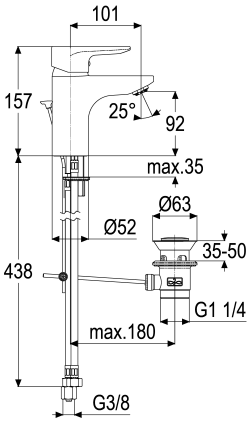

Produktbeschreibung

Waschtischarmatur Niederdruck
grey_line
Flexschläuche 3/8" DIN DVGW
Strahlregler Niederdruck
Dropless
für drucklose Heißwasserbereiter
mit Ablaufgarnitur 1 1/4"
mit Befestigungssatz
mit Durchflussbegrenzer 5 l/min

Ausschreibungstext

MF69065-00080
Heinrich Schulte Manufaktur
Waschtischarmatur Niederdruck
alpha_400
grey_line
Ausladung 100 mm
Höhe bis Strahlregler 90 mm
Maximale Höhe 155 mm
Kartusche 44 mm
mit Heißwasser- und Durchflussbegrenzer
Werkstoffe nach TrinkwV und UBA
Hebel Metall
Flexschläuche 3/8" DIN DVGW
Strahlregler Niederdruck
Dropless
für Standmontage
für drucklose Heißwasserbereiter
mit Ablaufgarnitur 1 1/4"
mit Befestigungssatz
mit Durchflussbegrenzer 5 l/min

VPE: 1
GTIN: 4020929114271
SCIP: 4cbc3c29-63a4-4745-b92c-c3442370c9fd

Explosionszeichnung

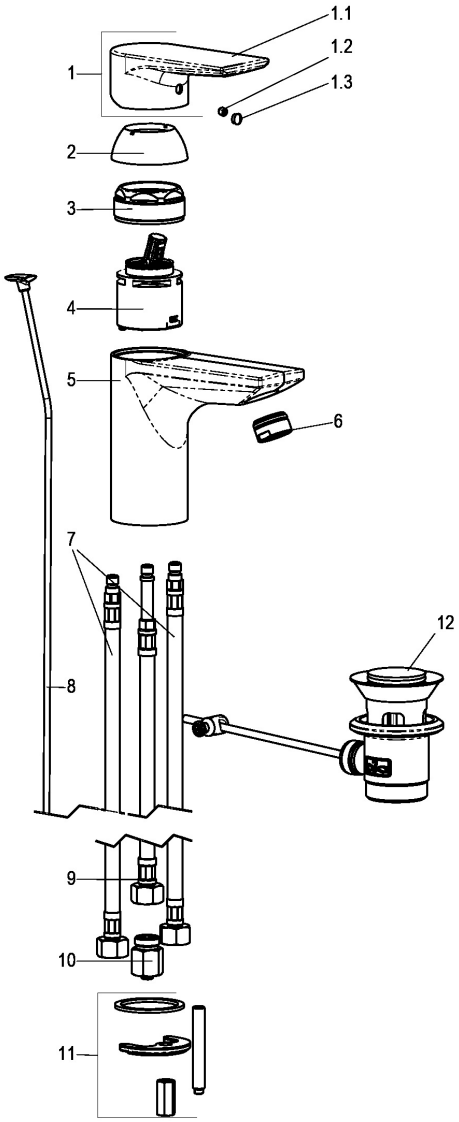

Ersatzteilliste

Pos.	Beschreibung	Artikel-Nr.
01	SH BEDIENUNGSHEBEL ALPHA_400	MF69991-00080
03	SH VERSCHRAUBUNG F. SCHRAUBKAPPE	Z009078-00000
04	SH KARTUSCHE FÜR NORMALDRUCK	Z000070-00000
06	SH STRAHLREGLER ND DROPLESS	MF13958-00080
07	SH FLEXSCHLAUCH M8 X 1 - 3/8"	Z009075-00000
09	SH FLEXSCHLAUCH M8 X 1 - 3/8"	Z009099-00000
10	SH DURCHFLUSSBEGRENZER 3/8"	Z019389-00000
11	SH BEFESTIGUNGSSATZ M8 x 57MM	Z000606-00000

Optionales Zubehör

Beschreibung	Artikel-Nr.
SH SYPHON STYLE DE LUXE MASSIV	MF55556-00080
SH DESIGN ECKVENTIL CLASSIC_LINE	MF55563-00080
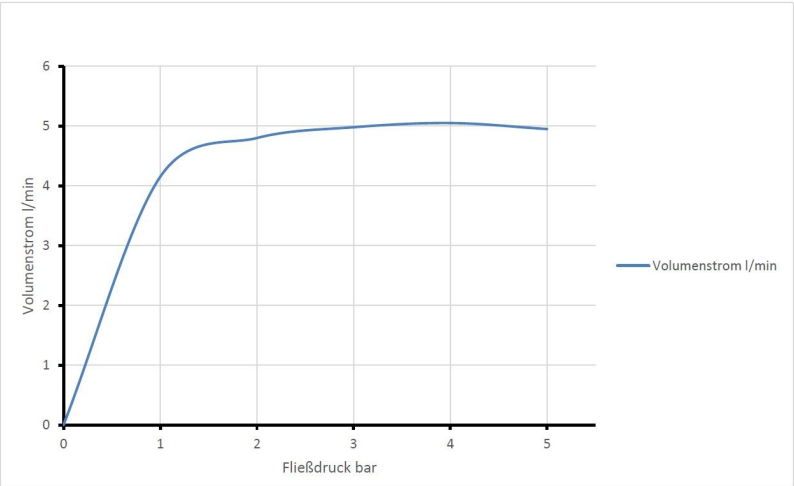
Durchflussdiagramm