MF69646-00080 SH BRAUSETHERMOSTAT ALPHA_400

Produktabbildung

Maßzeichnung

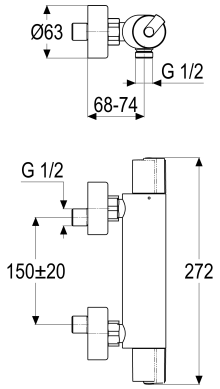

Produktbeschreibung

Brausethermostat
grey_line
S-Anschlüsse 1/2"
Brauseabgang 1/2"
eigensicher gegen Rückfließen
mit verdeckten S-Anschlüssen
für Durchlauferhitzer geeignet
Temperaturwählgriff
mit Heißwassersperre bei 38 Grad
ohne Brausegarnitur

Ausschreibungstext

MF69646-00080
Heinrich Schulte Manufaktur
Brausethermostat
alpha_400
grey_line
Maximale Breite 270 mm
Stichmaß 135 - 165 mm
S-Anschlüsse 1/2"
Brauseabgang 1/2"
Thermoelement und Keramikoberteil
Werkstoffe nach TrinkwV und UBA
für Wandmontage
eigensicher gegen Rückfließen
mit verdeckten S-Anschlüssen
für Durchlauferhitzer geeignet
Temperaturwählgriff
mit Heißwassersperre bei 38 Grad
ohne Brausegarnitur

VPE: 1
GTIN: 4020929116442
SCIP: 9795f073-009b-4b40-a1bb-3d02eefa9f89

Explosionszeichnung

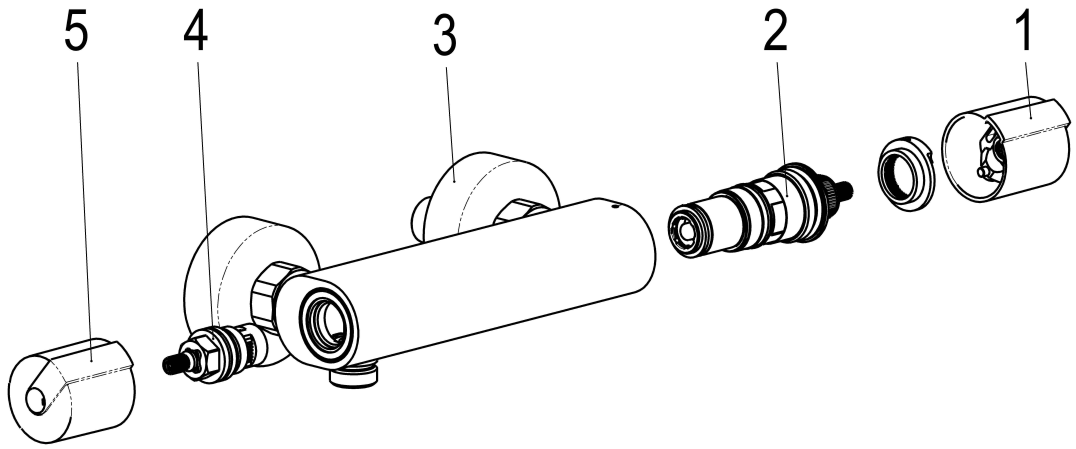

Ersatzteilliste

Pos.	Beschreibung	Artikel-Nr.
01	GRIFF TEMPERATUR GREY_LINE	MF59991-31080
02	THERMOELEMENT	Z009238-00002
04	SH KERAMIKOBERTEIL 1/2"	Z000051-00002
05	GRIFF MENGENREGULIERUNG	MF59992-31080

Optionales Zubehör

Beschreibung	Artikel-Nr.
SH SCHLAUCHBRAUSEGARN. ALPHA_400	Z069531-00010
SH METALLBRAUSESCHLAUCH	Z093721-00010
SH WANDSTANGENSET ALPHA_400	Z069532-00010
SH METALLBRAUSESCHLAUCH	Z093722-00010
SH WANDBRAUSEHALTER ECKIG	Z069512-00010
SH WANDSTANGENSET ALPHA_400	Z069533-00010
SH HANDBRAUSE QUADRAL III 1/2"	Z093113-00010
SH STABHANDBRAUSE QUADRAL	Z093123-00010