MF69647-00140 SH BRAUSETHERMOSTAT ALPHA_400

Produktabbildung

Maßzeichnung

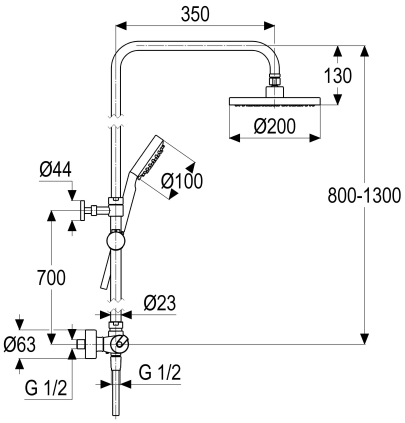

Produktbeschreibung

shower_pipe Thermostat
steel_line
S-Anschlüsse 1/2"
Umstellung Keramik, absperrbar
Brauseabgang 1/2"
mit wasserführendem Brausegestänge
mit Kugelgelenk
eigensicher gegen Rückfließen
mit verstellbarem Brausestrahl
mit verdeckten S-Anschlüssen
für Durchlauferhitzer geeignet
Temperaturwählgriff
mit Heißwassersperre bei 38 Grad
mit aufgesetzter Brausestange

Ausschreibungstext

MF69647-00140
Heinrich Schulte Manufaktur
shower_pipe Thermostat
alpha_400
steel_line
Maximale Breite 280 mm
Stichmaß 135 - 165 mm
S-Anschlüsse 1/2"
Umstellung Keramik, absperrbar
Brauseabgang 1/2"
Thermoelement und Keramikumsteller
Werkstoffe nach TrinkwV und UBA
Handbrause 3F
Regenbrause rund 200 mm
Brauseschlauch 1250 mm mit Konus
für Wandmontage
mit wasserführendem Brausegestänge
mit Kugelgelenk
eigensicher gegen Rückfließen
mit verstellbarem Brausestrahl
mit verdeckten S-Anschlüssen
für Durchlauferhitzer geeignet
Temperaturwählgriff
mit Heißwassersperre bei 38 Grad
mit aufgesetzter Brausestange

VPE: 1
GTIN: 4020929116459
SCIP: a36adcc6-1873-4f59-8bba-1edbe2c13218

Explosionszeichnung

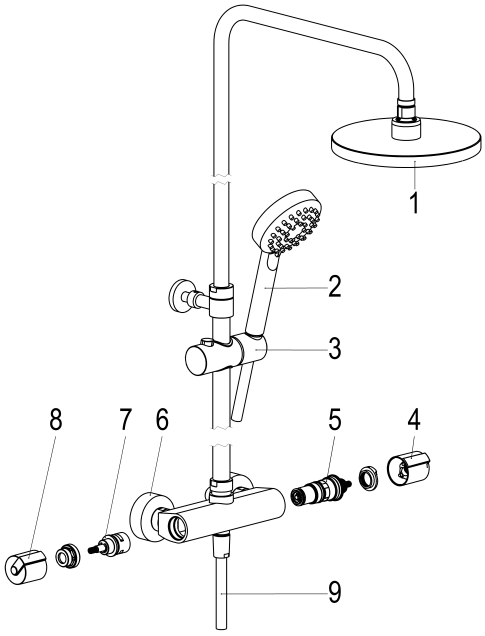

Ersatzteilliste

Pos.	Beschreibung	Artikel-Nr.
04	GRIFF TEMPERATUR STEEL_LINE	MF59991-31140
05	THERMOELEMENT	Z009238-00002
07	KERAMIK UMSTELLUNG	Z009135-00002
08	GRIFF MENGENREGULIERUNG	MF59994-31140