Z032007-05010 SH WANDARM. ZWEIGR.CLASSIC-LINE_2

Produktabbildung



Masszeichnung

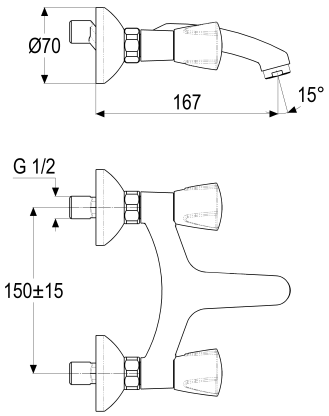

Produktbeschreibung

Zweigriff Wandarmatur 1/2"
Griff Classic
S-Anschlüsse 1/2"
Strahlregler Durchflussklasse A
für Durchlauferhitzer geeignet

Zertifikate

DVGW CERT
DVGW CERT ZP 0701

Ausschreibungstext

Z032007-05010
Heinrich Schulte
Zweigriff Wandarmatur 1/2"
classic-line_2
Griff Classic
chrom
Ausladung 165 mm
Stichmaß 135 - 165 mm
S-Anschlüsse 1/2"
Oberteil 1/2"
Werkstoffe nach TrinkwV und UBA
Strahlregler Durchflussklasse A
für Wandmontage
für Durchlauferhitzer geeignet

VPE: 1 Stück
GTIN: 4020929320030
SCIP: a50ec4f3-d554-46c2-85c0-49ebbb68fa91

Explosionszeichnung

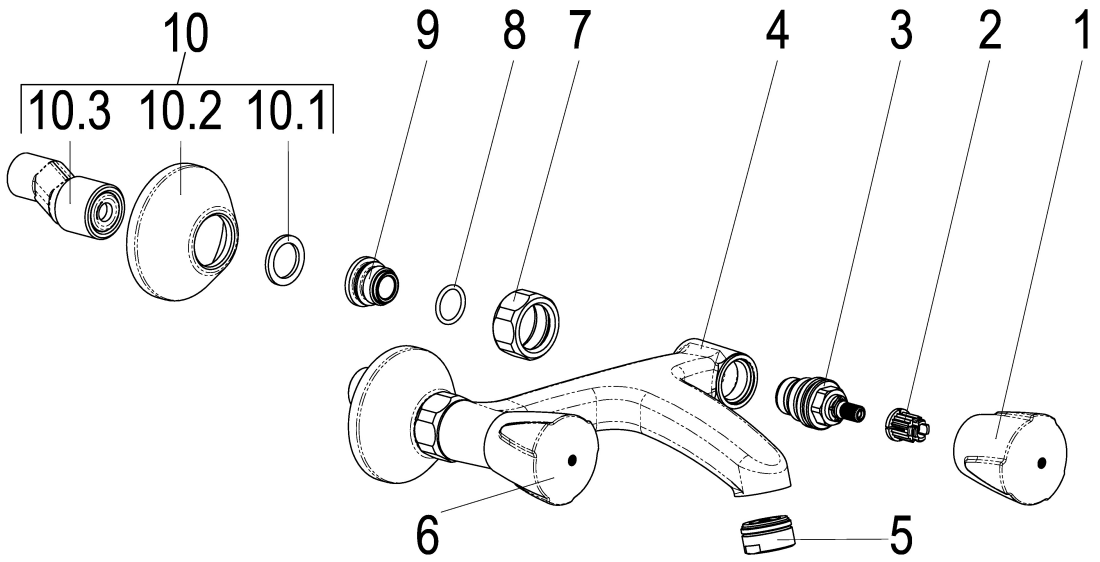

Ersatzteilliste

Pos.	Beschreibung	Artikel-Nr.
01	SH GRIFF CLASSIC-LINE KALT	Z005991-31010
02	SH RASTBUCHSE	Z000413-00000
03	SH OBERTEIL 1/2"	Z000014-00000
05	SH LUFTSPRUDLER KTW-W270	Z013904-00010
06	SH GRIFF CLASSIC-LINE WARM	Z005992-31010
07	SH WANDANSCHLUSSMUTTER 3/4"	Z000144-00010
09	SH ANSCHLUSSNIPPEL MIT O-RING	Z000147-00000
10	SH S-ANSCHLUSS 1/2" X 3/4"	Z012028-00010

Durchflussdiagramm

