Z049533-00010 SH Brauseset B400 mit HB Match II

Produktabbildung



Masszeichnung

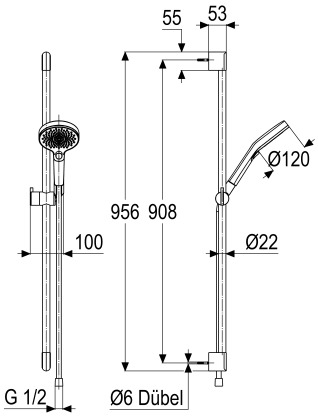

Produktbeschreibung

Wandstangenset
chrom
mit Wandstange 960 mm
mit verstellbarem Brausehalter
mit Befestigungssatz

Ausschreibungstext

Z049533-00010
Heinrich Schulte
Wandstangenset
B400
chrom
Handbrause 3S
Brauseregen, Massagestrahl und Mix
Kopfdurchmesser 120 mm
Antikalk
Brauseschlauch 1600 mm mit Konus
für Wandmontage
mit Wandstange 960 mm
mit verstellbarem Brausehalter
mit Befestigungssatz

VPE: 1 Stück
GTIN: 4020929179850

Explosionszeichnung

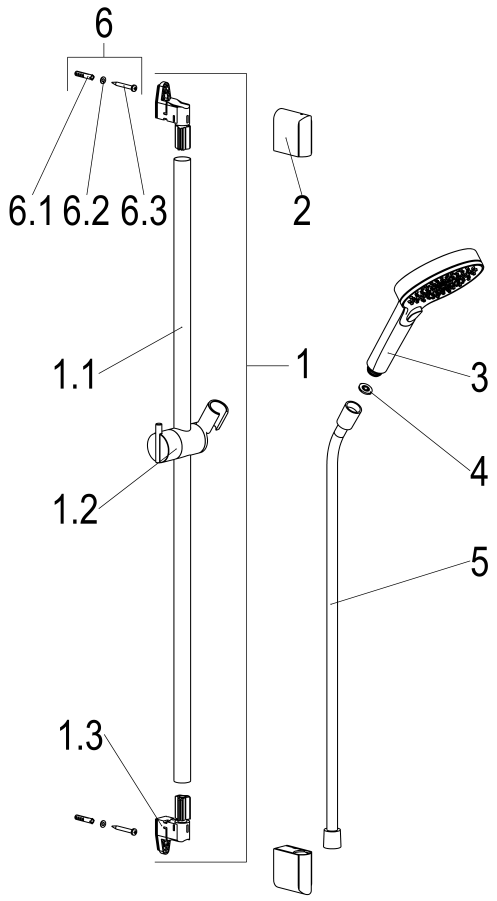

Ersatzteilliste

Pos.	Beschreibung	Artikel-Nr.
01	SH Gleiter B400	Z049513-00010
03	SH Handbrause B400 Match II	Z049140-00010
05	SH Brauseschlauch B400	Z049721-00010