Z055361-00000 SH NATURSTEINBECKEN WINTEC

Produktabbildung

Masszeichnung

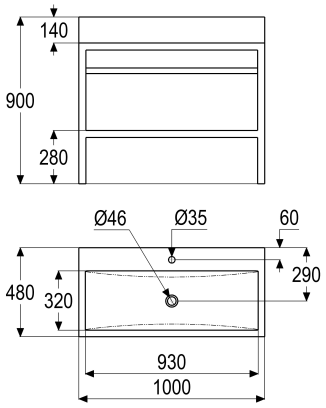

Produktbeschreibung

Waschtisch
Modell Himalaya
Farbe grau
Werkstoff kalkhaltiger Naturstein
mit Edelstahl-Untergestell

Ausschreibungstext

Z055361-00000
Heinrich Schulte
Waschtisch
Modell Himalaya
wintec
Farbe grau
Werkstoff kalkhaltiger Naturstein
für Standmontage
mit Edelstahl-Untergestell
mit Höhenausgleich, max. 18 mm
mit Hahnloch
ohne Überlauf
Breite 1000 mm
Tiefe 480 mm
Höhe 900 mm
Gewicht 85 Kg

VPE: 1 Stück
GTIN: 4020929553612

Optionales Zubehör

Beschreibung	Artikel-Nr.
SH ABLAUFGARNITUR PERMANENT	Z055555-00140
SH PFLEGEMITTEL ANTI FLECK 250 ML	Z055381-00000
SH ABLAUFGARNITUR PERMANENT	Z055555-00010
SH ABLAUFGARNITUR PERMANENT	Z055555-00020
SH EINLEGEBODEN WINTEC	Z055261-00200
SH TRIPLE EFFECT 500 ML	Z055383-00000
SH FARBTONVERTIEFER 250 ML	Z055382-00000
SH EINLEGEBODEN WINTEC	Z055261-00140
SH SYPHON QUADRAL DE LUXE MASSIV	Z055559-00010
SH EINLEGEBODEN WINTEC	Z055261-00220
SH SYPHON STYLE DE LUXE MASSIV	Z055556-00010
SH SYPHON STYLIST DE LUXE MASSIV	Z055557-00010
SH EINLEGEBODEN WINTEC	Z055261-00210