Z058695-00010 SH BR.ARM. ALPHA_100 TEC-BOX_100

Produktabbildung

Masszeichnung

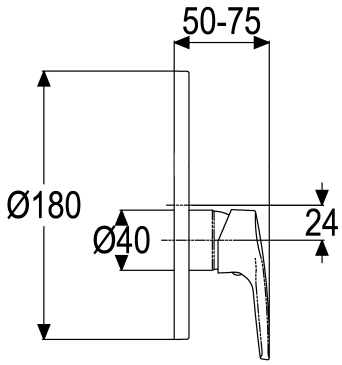

Produktbeschreibung

Fertigbauset Brausearmatur
chrom
mit Montagetiefenausgleich

Zertifikate

Ausschreibungstext

Z058695-00010
Heinrich Schulte
Fertigbauset Brausearmatur
alpha_100
chrom
Rosettenbreite 180 mm
Werkstoffe nach TrinkwV und UBA
Hebel Metall
Montage mit Tec-box_100
mit Montagetiefenausgleich

VPE: 1 Stück
GTIN: 4020929586955
SCIP: 9e25a40d-1ecc-4ea3-a090-531e138a409e

Explosionszeichnung

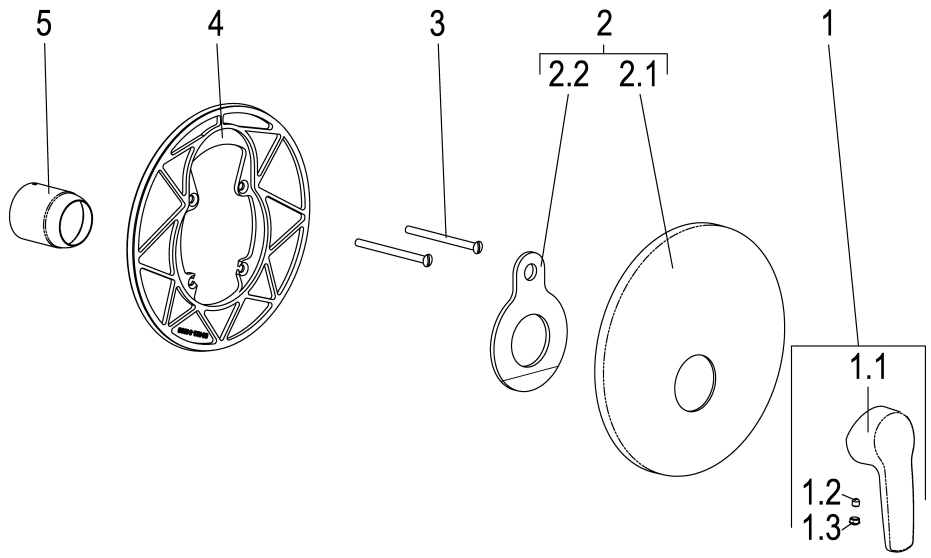

Ersatzteilliste

Pos.	Beschreibung	Artikel-Nr.
01	SH BEDIENUNGSHEBEL ALPHA_100	Z056990-00010
02	SH ROSETTE ZU UP-BRAUSE ALPHA_100	Z058695-50010
03	SH ROSETTENSCHRAUBE M5 x 70	Z000181-00010

Optionales Zubehör

Beschreibung	Artikel-Nr.
SH BR-SCHLAUCH KST.M. KNICKSCHUTZ	Z093725-00010
SH KOPFBRAUSE ASCONA_1	Z051535-00010
SH BR-SCHLAUCH KST.M. KNICKSCHUTZ	Z093726-00010
SH WANDSTANGENSET ALPHA_100	Z093516-00010
SH WANDBRAUSEHALTER STANDARD	Z093705-00010
SH TEC-BOX_100 EINBAUSET	Z058485-00000
SH WANDANSCHLUSSBOGEN VARIABLE ET	Z093747-00010
SH REGENBRAUSE ASCONA_1	Z051536-00010
SH WANDSTANGENSET ALPHA_100	Z093518-00010
SH WANDSTANGENSET ALPHA_100	Z093519-00010
SH HANDBRAUSE MODERN 1F	Z093124-00010
SH WANDSTANGENSET ALPHA_100	Z093517-00010
SH UP-VERLÄNGERUNG 25MM	Z000611-00010