Z076022-00010 SH WT EHM STUDIO_LINE

Produktabbildung

Maßzeichnung

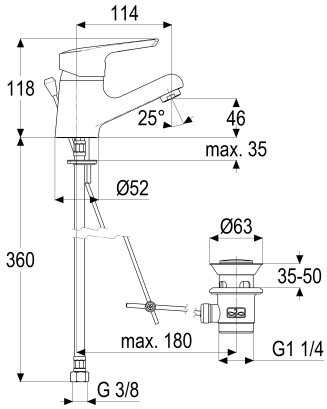

Produktbeschreibung

Waschtischarmatur
chrom
Flexschläuche 3/8" DIN DVGW
Strahlregler Durchflussklasse A
mit Ablaufgarnitur 1 1/4"
mit Befestigungssatz

Ausschreibungstext

Z076022-00010
Heinrich Schulte
Waschtischarmatur
studio-line
chrom
Ausladung 115 mm
Höhe bis Strahlregler 50 mm
Maximale Höhe 115 mm
Kartusche 44 mm
mit Heißwasser- und Durchflussbegrenzer
Werkstoffe nach TrinkwV und UBA
Hebel Metall
Flexschläuche 3/8" DIN DVGW
Strahlregler Durchflussklasse A
für Standmontage
mit Ablaufgarnitur 1 1/4"
mit Befestigungssatz

VPE: 1
GTIN: 4020929760225
SCIP: 6cc6d7d4-c38f-4756-bfd6-622216ec2a6f

Explosionszeichnung

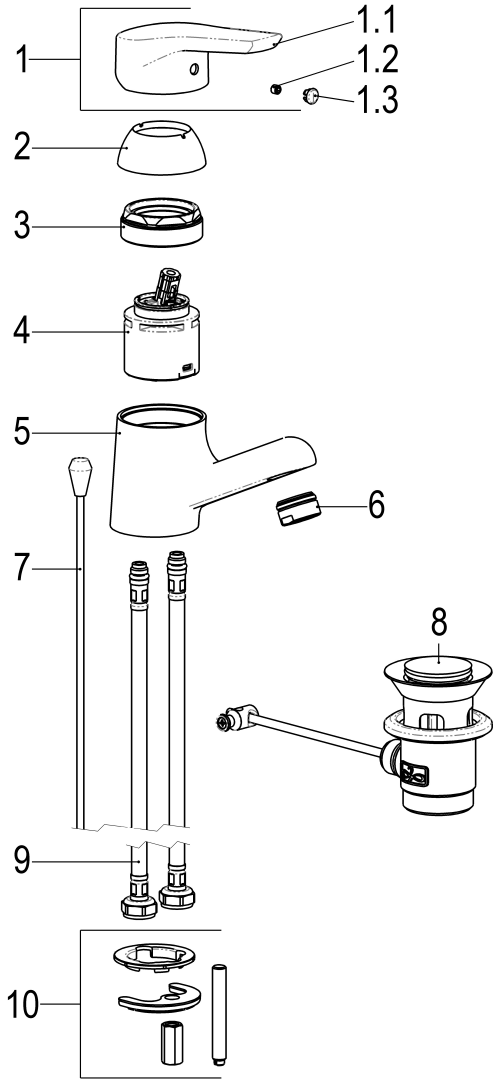

Ersatzteilliste

Pos.	Beschreibung	Artikel-Nr.
01	SH BEDIENHEBEL STUDIO-LINE	Z051993-00010
02	SH ROSETTE M48 X 1	Z009076-00010
03	SH VERSCHRAUBUNG F. SCHRAUBKAPPE	Z009078-00000
04	SH KARTUSCHE FÜR NORMALDRUCK	Z000070-00000
06	SH LUFTSPRUDLER KTW-W270	Z013904-00010
07	SH ZUGSTANGE MIT KNOPF	Z009184-00010
08	SH FLEXSCHLAUCH M10 X 1 - 3/8"	Z009143-00000
09	SH BEFESTIGUNGSSATZ M8 x 57MM	Z000616-00000
10	SH ABLAUFGARNITUR KOMPLETT	Z001128-00010

Optionales Zubehör

Beschreibung	Artikel-Nr.
SH THERMOSTAT-ECKVENTIL ALPHA_300	Z055567-00010